VERIA

Používateľská príručka

Vstupná stanica videotelefónu

Model: VERIA 831 RFID

Pred použitím si prosím starostlivo preštudujte tuto príručku a uchovajte ju pro prípad ďalšej potreby

1. Popis zariadenia

1	Mikrofon
2	Objektiv kamery
3	Infra diody nočného prísvitu
4	Reproduktor
5	Tlačidlo zvonka
6	Otvory uchytenia konzoly
7	Pripojovací kábel
8	Kryt tlačidla „RESET“
9	Závit fixačné skrutky
10	Čítačka RFID

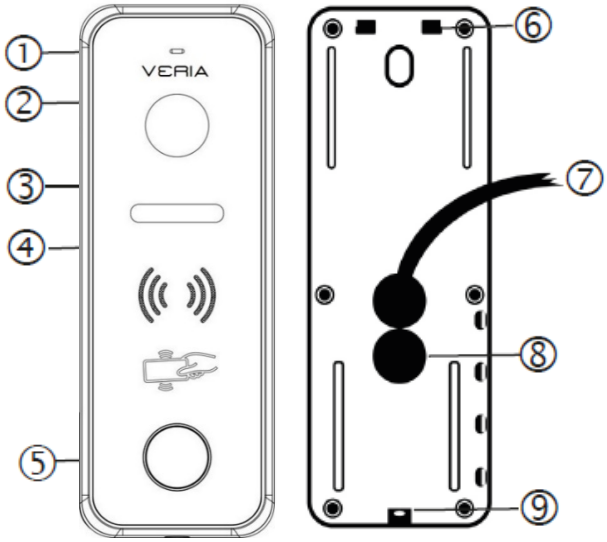

2. Obsah balenia

Súčásť	Počet kusov	Poznámka
Vstupná stanica	1	
Upevňovacia konzoľa	1	Pre uchytenie na rovný povrch
Strieška	1	Krycí ALU
Hmoždinka	2	Ø6 x 28 mm
Skrutka	2	Ø3 x 30 mm
Skrutka	2	Ø3,5 x 30 mm
Skrutka krížová	2	M3 x 8 mm (spojenie rovné a úhľové konzole)
Skrutka imbusová	1	M3 x 5 mm (spojenie rovné konzole a stanice)
Imbusový kľúč	1	2 mm
Uživateľská príručka	1	
Čip RFID	2	125kHz

3. Technická špecifikácia zariadenia

Kamera	1/4“CMOS;farebná;700TVL;úhoľ záberu 110° CVBS 1080P
Počet tlačidiel	1
Prepojenie	2-drôty digitálny prenos
Video signál	1 kanál digital video
Audio signál	Digital audio
Ovládanie zámka	1x (NO, 12V/DC, max.2A)

	1x (NC,12V/DC, max.0,35A)
Nočný prísvit	Áno, 6 x IR dioda
Podsvitenie tlačidiel	Áno
Anti-vandal provedení	Áno
Materiál krytu	Hliník
Montáž	Povrchová pomocou upevňovacej konzoly
Napájanie/odber	24 V DC z monitora <0,3A / 3W
Rozmery (š/v/h)	152 x 55 x 22 mm
Prevádzkové podmienky	-25°C +60°C, vlhkosť nekondenzujúca 0%~95%
Skladovacie podmienky	-30°C +60°C

4. Schéma zapojenia vstupnej stanice

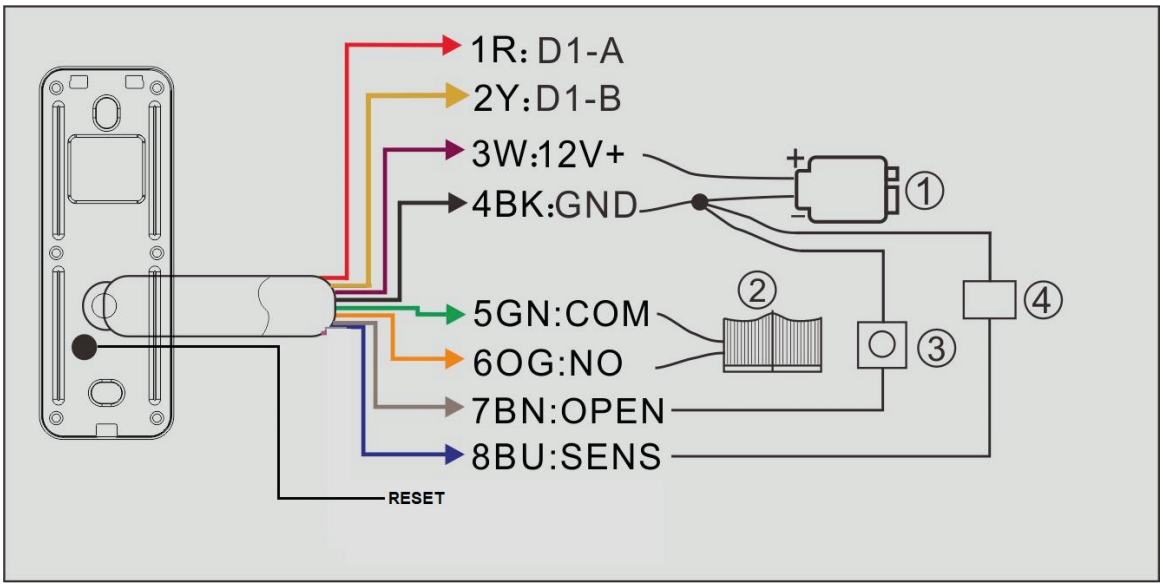

1.Elektrický zámok
2.Pohon brány
3.Odchodové tlačidlo otvorenia zámku
4.Senzor

Farby vodičou:
1 R: RUDÁ
2 Y: ŽLTÁ
3W: BIELA
4BK: ČIERNA
5GN: ZELENÁ
6OG: ORANŽOVÁ
7BN: HNEDÁ
8BU: MODRÁ

Tlačidlo „RESET“
Pokial dochádza k neštandartnému chovaniu vstupnej stanice, reštartujte zariadenie, odpojte napájanie, zložte gumový kryt reset tlačidla, pripojte napájanie, do 1 minúty stlačte resetovacie tlačídlo dokiaľ nezazní 2x ton. Nasadte späť gumový kryt a vstupnú stanicu nainštalujete podľa pokynov.

Schéma zapojenia. Adaptér 24V/1A DC

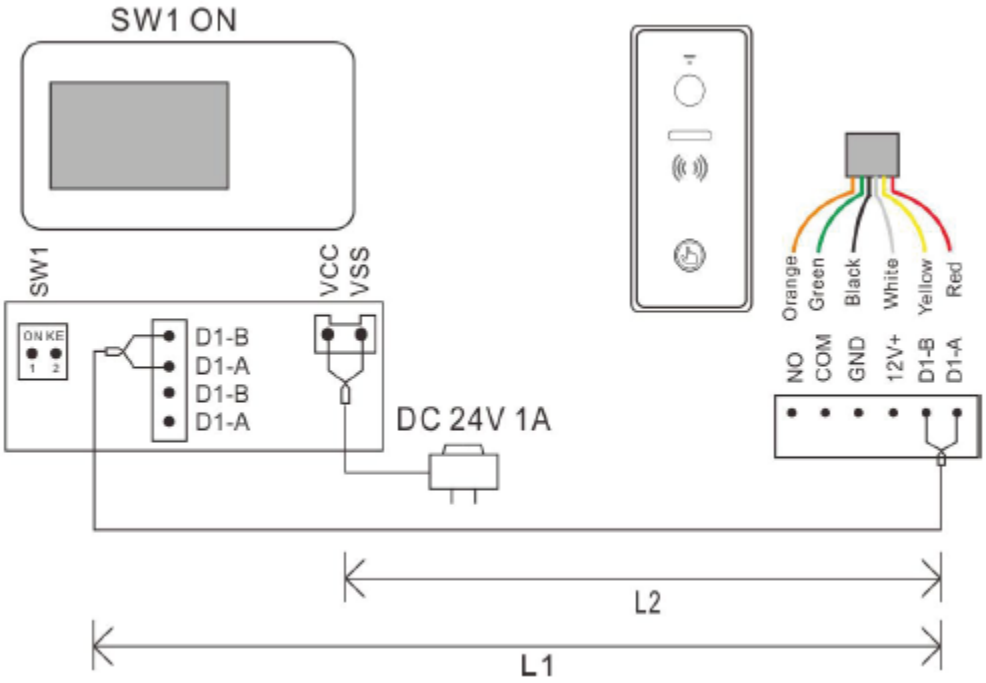

Zdroj na DIN lištu 24V DC PW03A

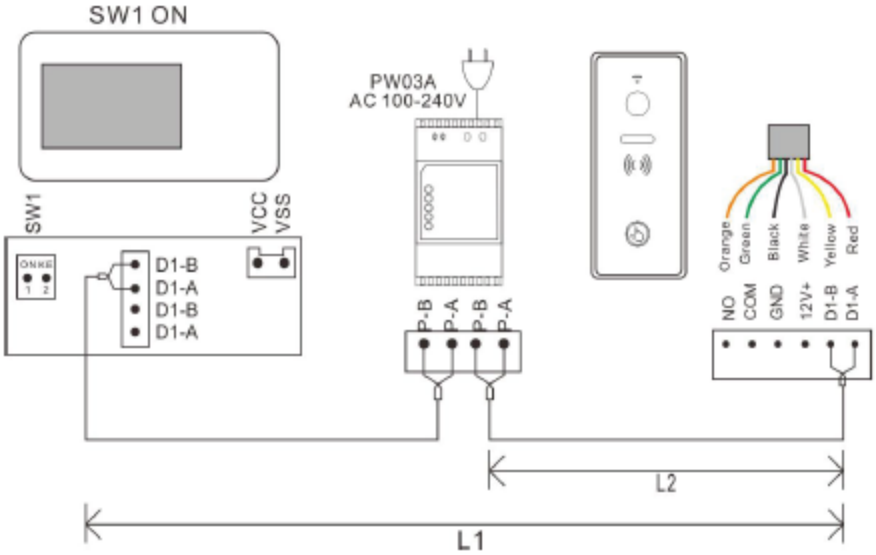

Dlžka káblov.

1. Káble môžu byť netienené.
2.Vzdialenosť L2 znamená vzdialenosť od vstupnej stanice k napájaniu systému.
3.Vzdialenosť L1 znamená celkovú vzdialenosť 2vodičové zbernice.
4.Rovnaká zbernica by mala používať rovnaký vodič so zhodnou špecifikáciou.

Inštaláciu môže vykonávať osoba, ktorá je informovaná a riadne zaškolená na systémy VERIA.

		Napájací adaptér DC24V/1A		**Zdroj PW03A**	
	Typ kábla	Dĺžka monitora vst.unit L1m (MAX)	Dĺžka napájací kábel L2m (MAX)	Dĺžka monitora vst.stanica L1m (MAX)	Dĺžka napájací kábel L2m (MAX)
1	Paralelný kábel 2x0.5mm²	125	125	125	125
2	Paralelný kábel 2x0.75mm² 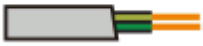	125	125	125	125
3	Krútený kábel 2x0.5mm²	150	150	150	150
4	Krútený kábel 2x0.75mm²	150	150	150	150
5	Štandard Cat-5	150	100	150	100
6	Párový kábel CAT-5	200	150	200	150
7	Telefónna linka 2x0,2mm	50	50	50	50
8	Paralelný kábel 2x0.3 mm² 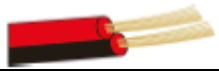	100	100	100	100

5. Montáž

Montážna výška vstupnej stanice sa odporúča asi 140 cm od podlahy. Neinštalujte stanicu na mieste vystavenom priamemu slnečnému žiareniu a poveternostným podmienkam.

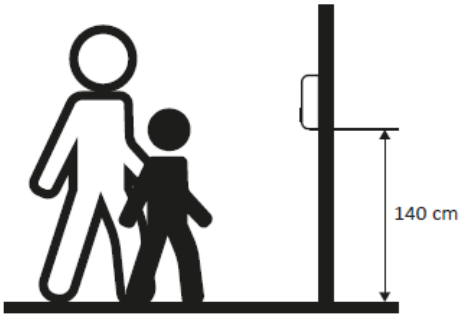

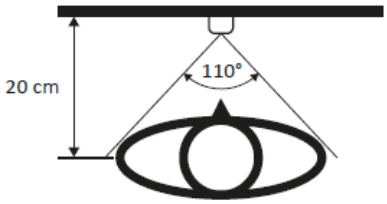

Inštalácia

1) Odstráňte montážnu konzolu zo zadnej časti vstupnej stanice a použite ju ako šablónu na označenie umiestnenia otvorov.
2) Vyvrtajte označené otvory a vložte priložené hmoždinky (ak je stanica inštalovaná na tvrdom povrchu, ako je drevo alebo kov, nie je potrebné používať tieto hmoždinky).
3) Pomocou skrutiek Ø3 x 30 mm pripevnite konzolu.
4) Umiestnite vstupnú stanicu na plochý upevňovací držiak a zaistite stanicu M3 x 5 mm pomocou šesťhrannej skrutky v spodnej časti.

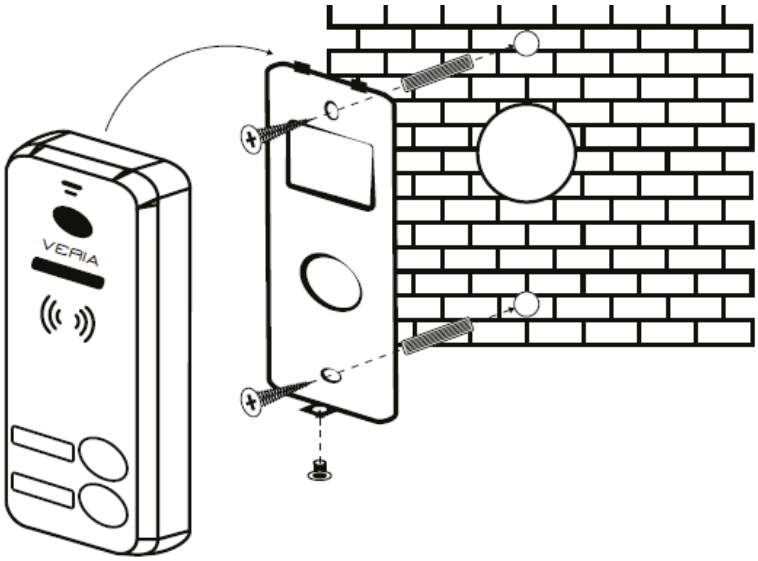

POZNÁMKA: Z bezpečnostných dôvodov nepripojujte monitor videotelefona k elektrickej sieti pred dokončením inštalácie.
Odporúčame vyplniť priestor medzi povrchom a konzolou silikónovým tmelom mimo dna na odvedenie kondenzátu.
Vodiče vstupných kamier by nemali byť súbežne ako vodiče iných inštalácií (zvonček, alarm, telekomunikácie atd.) a nie viac ako 15 m paralelne s iným el. vedením.
VÝSTRAHA: Nedodržanie tohto postupu pri inštalácii vstupnej stanice môže mať za následok trvalé poškodenie a stratu záruky!

6.RFID Správa riadenia prístupu

Upozornenie:

Nastavenie prístupu čipu sa vykonáva v ponuke monitora VERIA.

V pohotovostnom režime priložte registrovaný čip na vstupnú stanicu, dvere sa otvoria po 1x pípnutí. Ak vstupná stanica nečíta neregistrovaný čip, zaznie 2 x pípnutie ktoré upozorňuje na neregistrovaný čip.

Stlačením ikony nastavenia v hlavnej ponuke , vstúpite do nastavenia rozhrania potom stlačte KONFIGURÁCIA ZARIADENIA, a potom stlačte na ZOZNAM DVEROVÝCH staníc. Stlačte dvernú stanicu, ktorú chcete zmeniť, stlačte upraviť, zadajte heslo a potvrďte ikonou # pre vstup do rozhrania. Stlačením možnosti RIADENÍ PRÍSTUPU a vykonajte uvedené nastavenie:

6.1 Stav prístupu
V predvolenom nastavení je zapnuté. Ak uživatelia nechcú používať funkciu kontroly prístupu na kartu, deaktivujte túto položku.

6.2 Zaregistrovanie prístupového čipu alebo karty 125kHz

Dotknite sa obrazovky, zobrazí správa nižšie:
Priložte čip na dverný panel, začne blikať tlačidlo na vstupnej stanici. V tomto stave môže uživateľ registrovať nové čipy pre vstupnú stanicu. Ak uživateľ priloží nový čip k čítacej oblasti na dvernom panelu, čip bude zaregistrovaný po 1x pípnutí. Rovnaký postup pre pridanie ďalších prístupových čipov. Po registrácii všetkých čipov opusťite rozhranie REGISTRÁCIE PRÍSTUPOVÝCH čipov.

Poznámka: Informacie o registrovanom čipu sú uložené v dvernej stanici, takže ich môžete zpravovať na vnútornom monitore ktorý sa pripojuje k dvernej stanici. Ak je to súkromá dverná stanica, je možné ju zpravovať len pomocou monitorov ciela volania.

6.3 Kontrola / zpravovanie informacií o registrovanom čipe
Všetky informacie o registrovanom prístupovom čipu najdeťe v ZOZNAMU PLATNÉ REGISTROVANÉ ČIPY. Vyberte ľubovolný zaregistrovaný čip v zoznamu a pre vstup do pod ponuky, potom môžete upraviť informácie o čipe.
Ak chcete pozastaviť jednu prístupovou kartu, stlačte PRESUNUŤ do zoznamu neplatných kariet.
Ak chcete odstrániť všetky informacie o registrovanej kartě, stlačtě zmazať prístupové informacie.
6.4 Zálohovanie informácií o registrovanom čipe.
Vložte kartu micro SD do monitora vidotelefona. Potom prejdite do ZPRÁVY RIADENIA PRÍSTUPU, stlačte ZÁLOHOVANIE INFORMACIÍ O REGISTROVANEJ KARTE, objaví sa podponuka, klepnutím na POTVRDŤ spustíte zálohovanie. Po skončení zálohy sa vráti späť do ZPRÁVY KONTROLY PRÍSTUPU.
Záloha informacií prístupových kariet je uložená na SD karte v zložke AccesData .

6.5 Obnoviť informácie o registrovanej kartě
Zložka ACCESS DATE, zobrazí sa podponuka, stlačením obnovíte informácie o registrovanej karte.

Špecifikácie

N.o.	Položka	Popis
1	Komunikácia	Digitál 2 drôt
2	Audio	Digital audio (obojsmerný)
3	Video	1kanálové digitálne video (výstup)
4	Kamera	1080P HD color CMOS camera
5	Noční priesvit	Infračervené LED (s automatickým nastavením)
6	Efektívná vzdialenosť (0 Lux)	0,5 m
7	Zobrazovací úhoľ	Horizontálny 110 stupňov, Vertikálny 50 stupňov
8	Tlačidlo	1x mechanické
9	Napájacie napätie	24V/DC 0,3A max.
10	Podpora el.zámkov	NC Lock of DC12V 0.35A (Max), or NO Lock of DC12V, ≤2A (okamžité).
11	Podpora pohonu brány	Signál odomknutí ,bezpotenciálny kontakt
12	Podpora čipov/kariet	ID card(125KHz)
13	Vzdiaľenosť čítania karty,čipu	≤20mm
14	Počet účastnických čipov/kariet	1000 ks
15	Spotreba	3W
16	Pracovná teplota	-25℃- +60℃
17	Skladovacia teplota	-30℃- +60℃
18	Rozmery	137x49x20mm

VERIA

je obchodnou značkou pre produkty spoločnosti:
SAFE HOME europe, s.r.o. Seat of the company:
Havlíčkova 1113/47, 750 02 Přerov
Czech Republic
Tel.: +420 581 222 262
Web: www.veria.eu

Spoločnosť SAFE HOME europe, s.r.o. si vyhradzuje právo modifikovať a meniť špecifikace produktov bez predchádzajúceho upozornenia. Všetky materiály sú starostlivo kontrolované, ale spoločnosť SAFE HOME europe, s.r.o. nenesie žiadnu odpovednosť za prípadné následky spôsobené tiskovými chybami alebo chybami v prekladoch tohto návodu.

© 2021 SAFE HOME europe, s.r.o.
Všetky práva vyhradené.